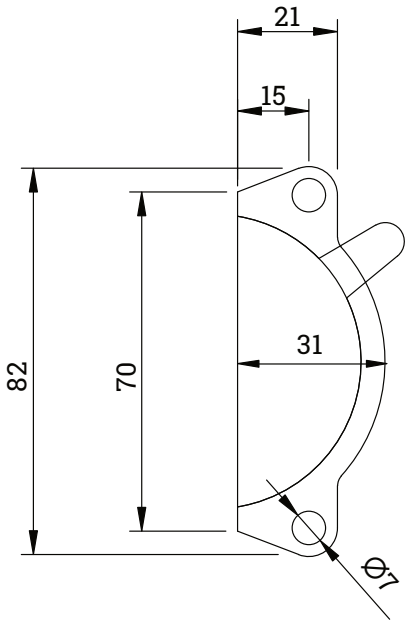

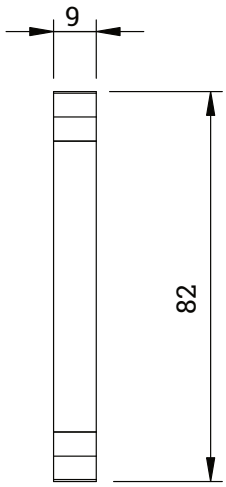

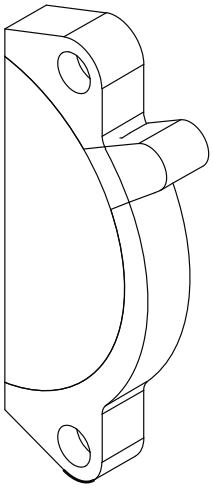

Index	Änderung / Change	Datum Date	Name	05.11.2026	Datum / Date	Name

Schutzvermerk zur Beschränkung der Nutzung dieser Unterlage nach DIN 34

All Rights reserved according to DIN 34

Copyright by BMB Beschläge GmbH

Warengruppe/ Article Group: WG 319

Benennung / Name:

TACO K4

319 112110 / 319 112145 / 319 112096