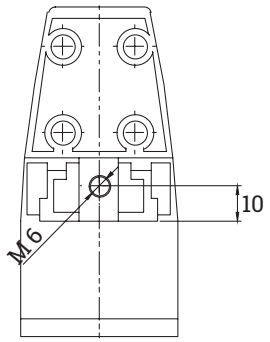

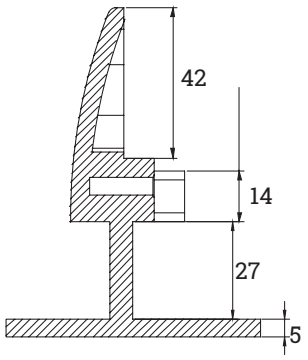

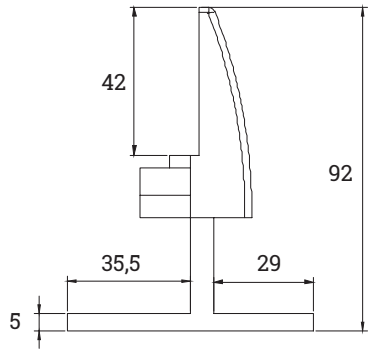

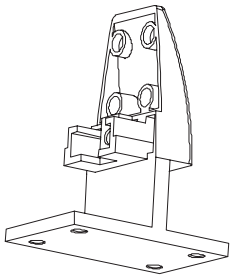

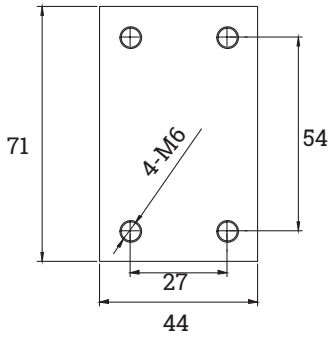

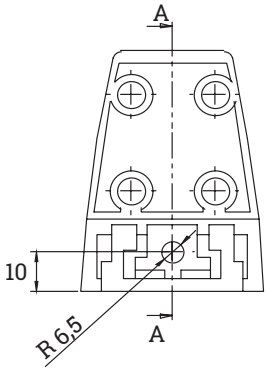

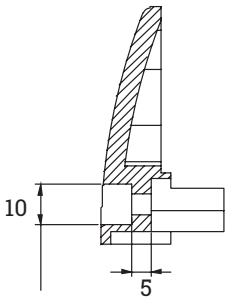

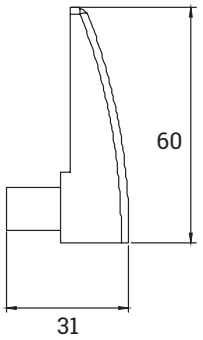

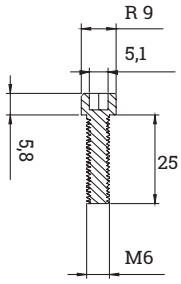

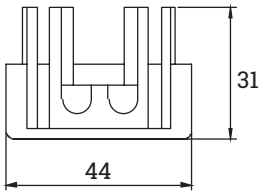

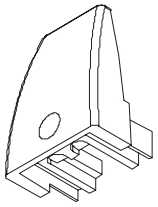

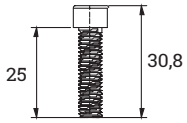

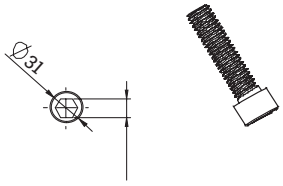

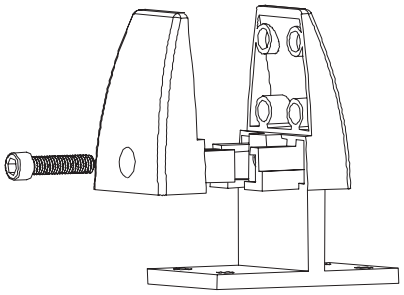

Index	Änderung / Change	Datum Date	Name	12.01.2026	Datum / Date	Name

BMB

Schutzvermerk zur Beschränkung der Nutzung dieser Unterlage nach DIN 34

All Rights reserved according to DIN 34

Copyright by BMB Beschläge GmbH

Warengruppe/ Article Group: WG

Benennung / Name:

SOLIDO B

308 137842 / 308 137849 / 308 137898