Montageanleitung · Assembly Instructions · Istruzioni di montaggio · Instructions d'assemblage · Montážní návod · Monteringsinstruktioner · Instrucțiuni de asamblare · Pokyny k montáži

E-PLUS

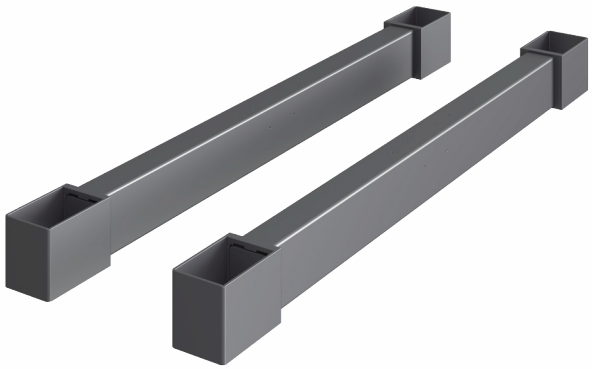

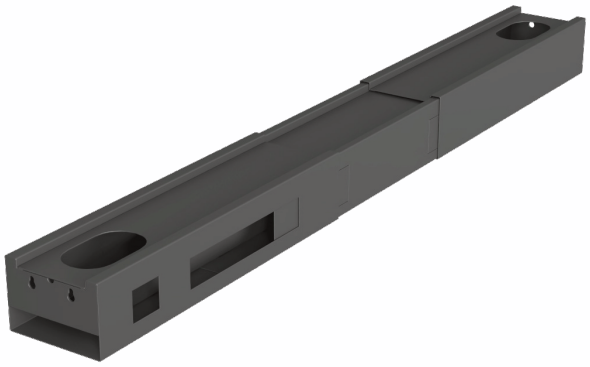





E-PLUS E-BENCH CR · BOXIT · SOLIDO E-PLUS H

DE |	Sicherheitshinweise	Seite2	Montageanleitung	Seiten5–11
EN |	Safetyinstructions	page2	Assemblyinstructions	pages5–11
IT |	Avvertenzedisicurezza	pagina2	Istruzionidimontaggio	pagine5–11
FR |	Consignesdesécurité	page2	Instructionsd'assemblage	pages5–11
NL |	Veiligheidsinstructies	pagina2	Montagehandleiding	pagina's5–11
CZ |	Bezpečnostnípokyny	strana2	Montážnínávod	strany5–11
SE |	Säkerhetsanvisningar	sida2	Monteringsinstruktioner	sidor5–11
RO |	Instrucțiunidesiguranță	pagina2	Instrucțiunideasamblare	paginile5–11
SK |	Bezpečnostnépokyny	strana2	Pokynykmontáži	strany5–11

DE | Sicherheitshinweise

1. Anleitung vor der Montage vollständig lesen.
2. Netzstecker erst einstecken, wenn ein Montageschritt es zeigt.
3. Nur die mitgelieferten Schrauben verwenden. Alle Schrauben festziehen, aber nicht überdrehen.
4. Schraubverbindungen regelmäßig prüfen und bei Bedarf nachziehen.
5. Beim Verstellen der Tischhöhe den Verfahrbereich frei halten – keine Personen, Gegenstände oder Kabel (Quetschgefahr).
6. Kleinteile von Kindern fernhalten (Erstickungsgefahr).

EN | Safety instructions

1. Read these instructions completely before assembly.
2. Do not plug in the mains plug until an assembly step shows it.
3. Use only the screws supplied. Tighten all screws, but do not overtighten them.
4. Check the screw connections regularly and retighten them if necessary.
5. Keep the range of movement clear when adjusting the desk height – no people, objects or cables (risk of crushing).
6. Keep small parts away from children (risk of choking).

IT | Avvertenze di sicurezza

1. Leggere completamente le istruzioni prima del montaggio.
2. Inserire la spina solo quando un passaggio di montaggio lo indica.
3. Utilizzare solo le viti fornite. Serrare tutte le viti, senza stringerle eccessivamente.
4. Controllare regolarmente i collegamenti a vite e, se necessario, serrarli di nuovo.
5. Durante la regolazione dell'altezza, tenere libera l'area di movimento – nessuna persona, oggetto o cavo (pericolo di schiacciamento).
6. Tenere le parti piccole lontano dai bambini (pericolo di soffocamento).

FR | Consignes de sécurité

1. Lisez entièrement la notice avant le montage.
2. Ne branchez la fiche secteur que lorsqu'une étape de montage l'indique.
3. Utilisez uniquement les vis fournies. Serrez toutes les vis sans les serrer excessivement.
4. Vérifiez régulièrement les assemblages vissés et resserrez-les si nécessaire.
5. Lors du réglage de la hauteur, dégagez la zone de déplacement – ni personnes, ni objets, ni câbles (risque d'écrasement).
6. Tenez les petites pièces hors de portée des enfants (risque d'étouffement).

NL | Veiligheidsinstructies

1. Lees de handleiding vóór de montage volledig.
2. Steek de stekker pas in het stopcontact wanneer een montagestap dat aangeeft.
3. Gebruik alleen de meegeleverde schroeven. Draai alle schroeven vast, maar niet te vast.
4. Controleer de schroefverbindingen regelmatig en draai ze zo nodig opnieuw vast.
5. Houd bij het verstellen van de tafelhoogte het verstelbereik vrij – geen personen, voorwerpen of kabels (beknellingsgevaar).
6. Houd kleine onderdelen buiten het bereik van kinderen (verstikkingsgevaar).

CZ | Bezpečnostní pokyny

1. Před montáží si přečtěte celý návod.
2. Síťovou zástrčku zapojte až tehdy, když to některý krok montáže ukazuje.
3. Používejte pouze dodané šrouby. Všechny šrouby utáhněte, ale nepřetahujte je.
4. Pravidelně kontrolujte šroubové spoje a v případě potřeby je dotáhněte.
5. Při nastavování výšky stolu udržujte prostor pohybu volný – žádné osoby, předměty ani kabely (nebezpečí přimáčknutí).
6. Malé díly uchovávejte mimo dosah dětí (nebezpečí udušení).

SE | Säkerhetsanvisningar

1. Läs hela anvisningen före monteringen.
2. Sätt i stickproppen först när ett monteringssteg visar det.
3. Använd endast de medföljande skruvarna. Dra åt alla skruvar, men inte för hårt.
4. Kontrollera skruvförbanden regelbundet och efterdra dem vid behov.
5. Håll rörelseområdet fritt när bordets höjd ändras – inga personer, föremål eller kablar (klämrisk).
6. Förvara smådelar utom räckhåll för barn (kvävningsrisk).

RO | Instrucțiuni de siguranță

1. Citiți integral instrucțiunile înainte de asamblare.
2. Introduceți ștecherul în priză numai atunci când un pas de asamblare indică acest lucru.
3. Folosiți numai șuruburile furnizate. Strângeți toate șuruburile, dar nu excesiv.
4. Verificați periodic îmbinările cu șuruburi și strângeți-le din nou, dacă este necesar.
5. La reglarea înălțimii mesei, păstrați liberă zona de deplasare – fără persoane, obiecte sau cabluri (pericol de strivire).
6. Păstrați piesele mici departe de îndemâna copiilor (pericol de sufocare).

SK | Bezpečnostné pokyny

1. Pred montážou si prečítajte celý návod.
2. Sieťovú zástrčku zapojte až vtedy, keď to niektorý krok montáže ukazuje.
3. Používajte iba dodané skrutky. Všetky skrutky utiahnite, ale nepreťahujte ich.
4. Pravidelne kontrolujte skrutkové spoje a v prípade potreby ich dotiahnite.
5. Pri nastavovaní výšky stola udržiavajte priestor pohybu voľný – žiadne osoby, predmety ani káble (nebezpečenstvo pricviknutia).
6. Malé diely uchovávajte mimo dosahu detí (nebezpečenstvo udusenia).

E-PLUS E-BENCH CR

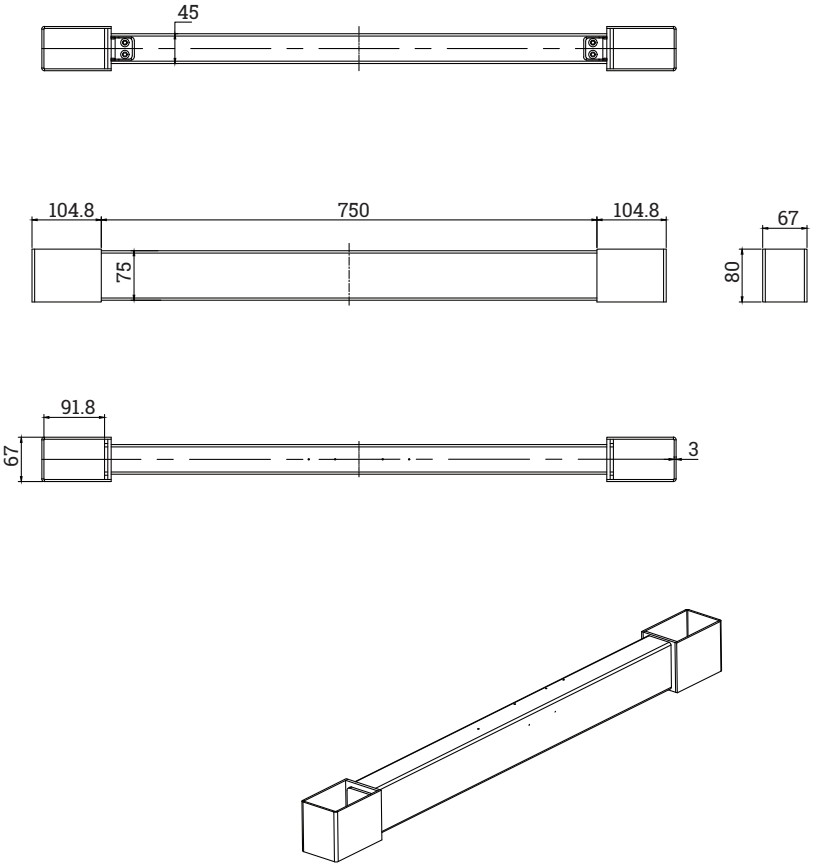

E-PLUS E-BENCH BOXIT

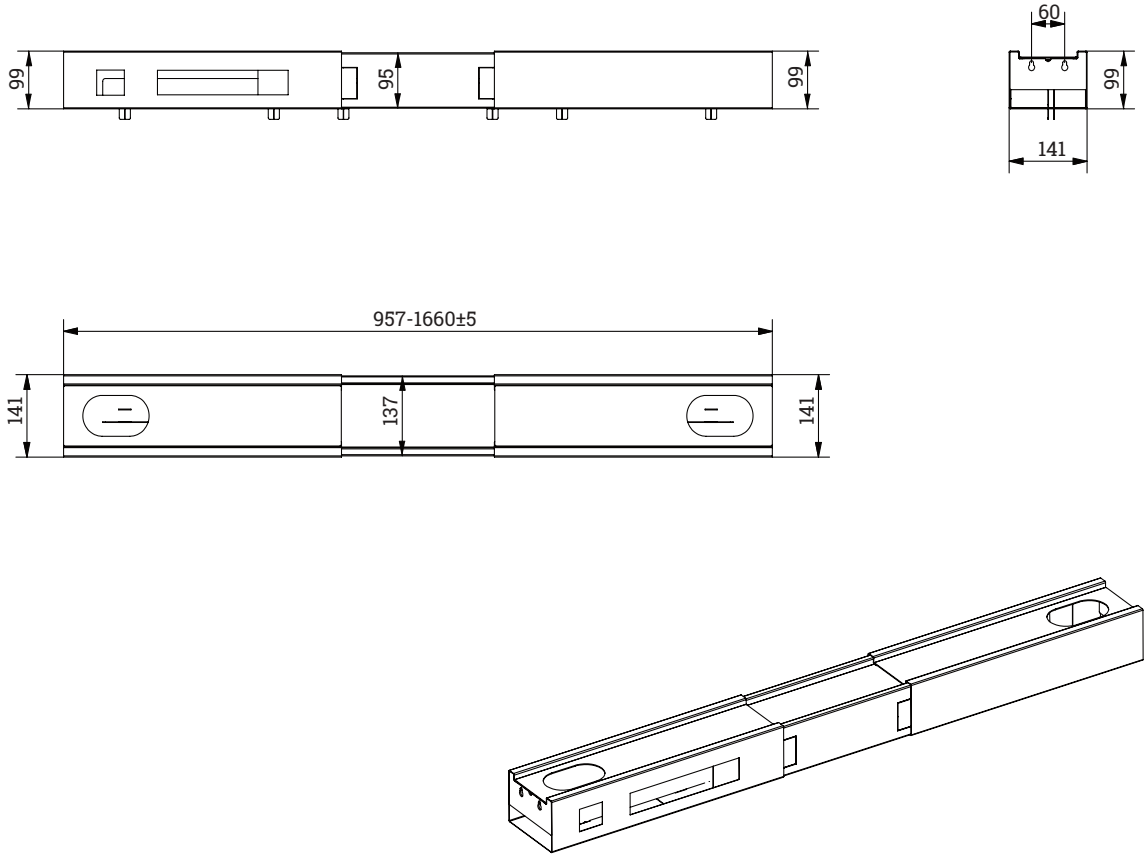

E-PLUS E-BENCH SOLIDO

Left

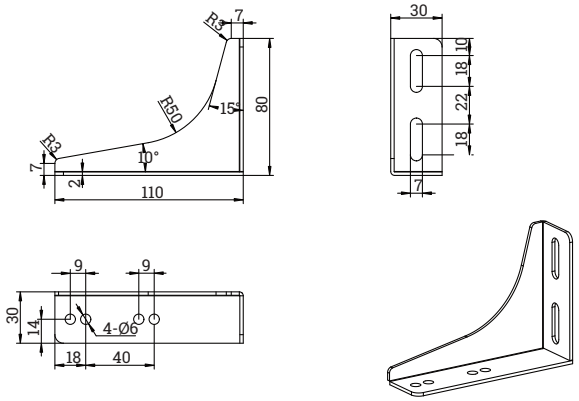

Right

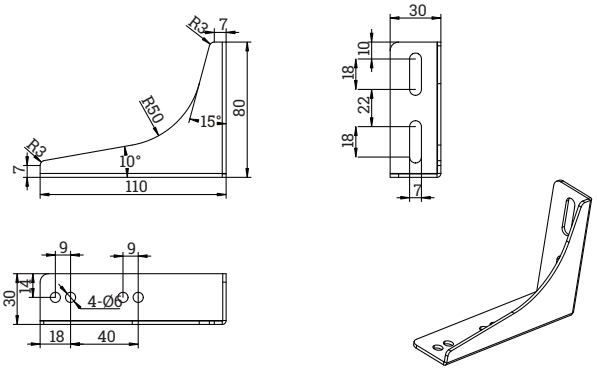

E-PLUS H

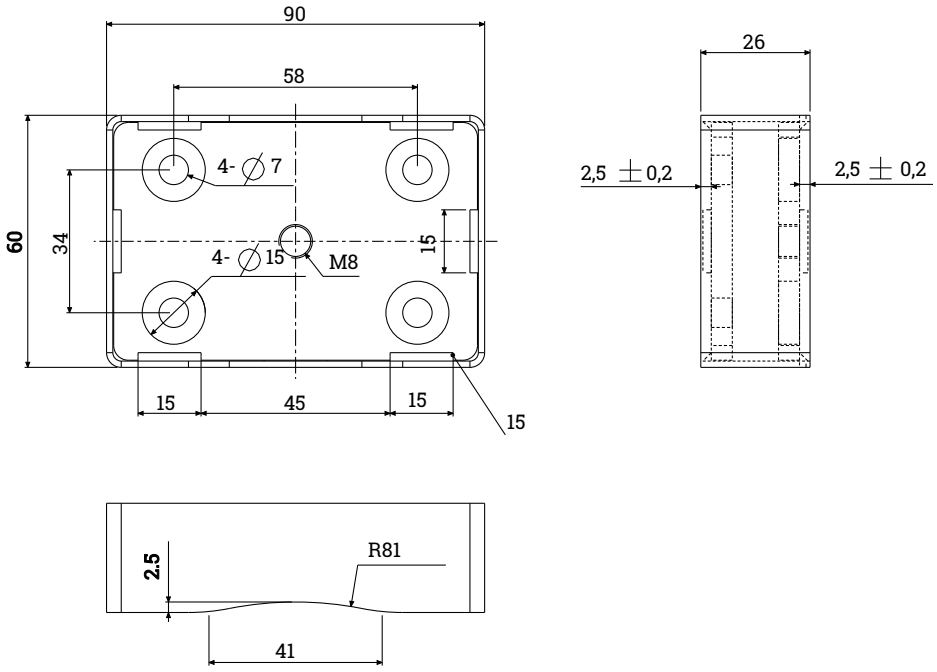

2x
1

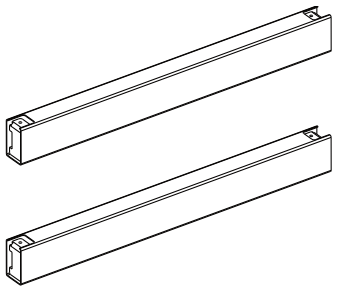

4x
2

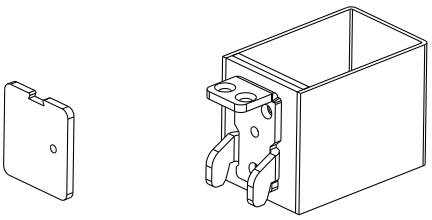

1x
3

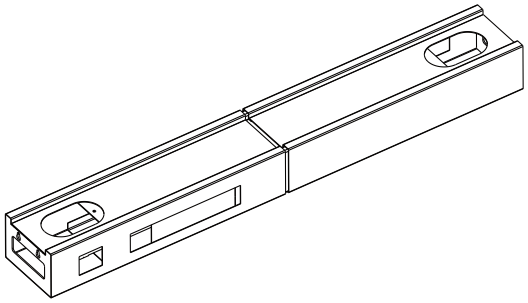

4x
4

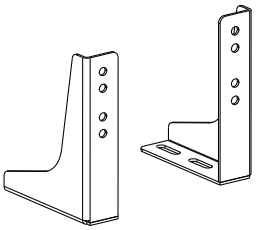

4x
5

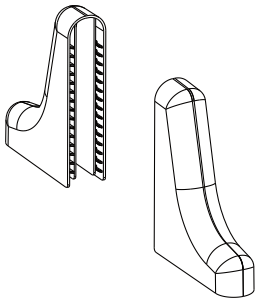

4x
6

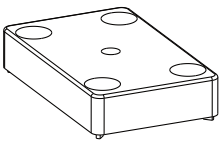

8x
7

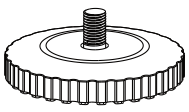

	12x M6x12	12x M8x10	4x M6x8	8x M6x16	16x M6x16	4 mm
	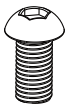 A	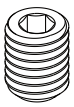 B	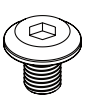 C	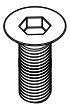 D	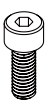 E	 F

1

12x M8x10

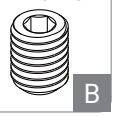

B

4 mm

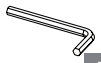

F

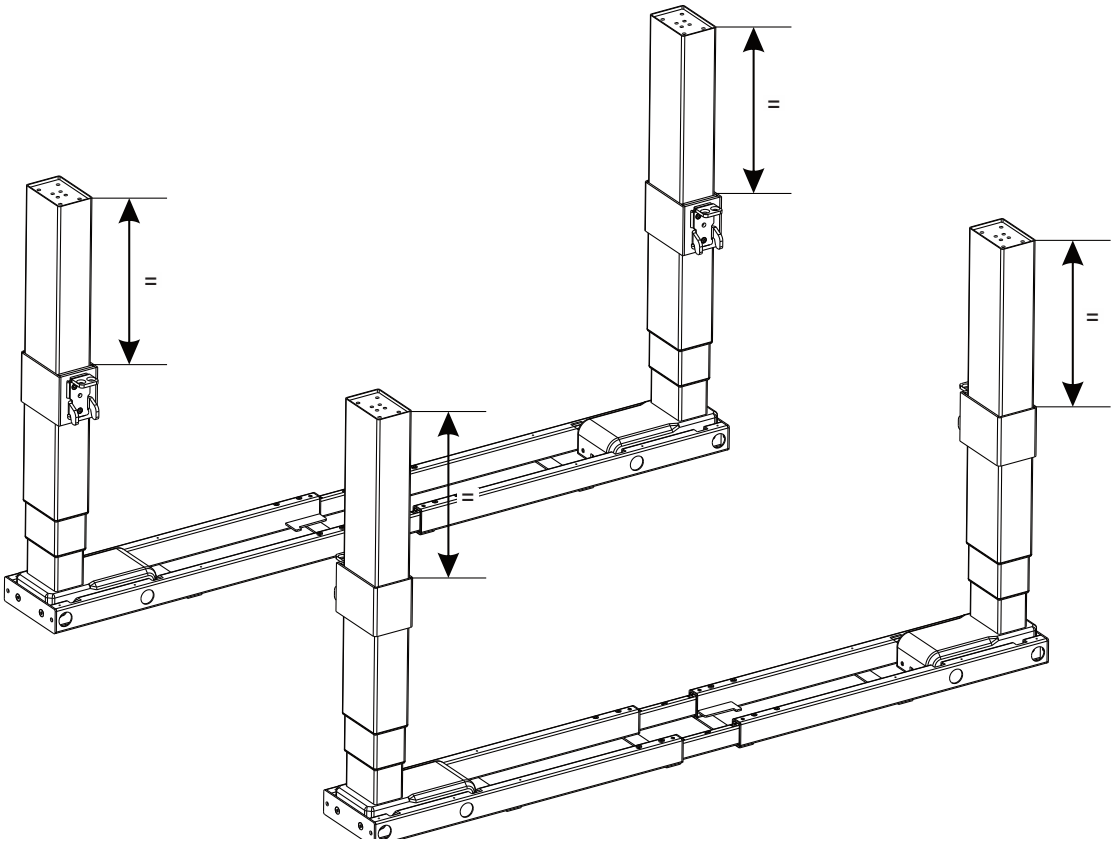

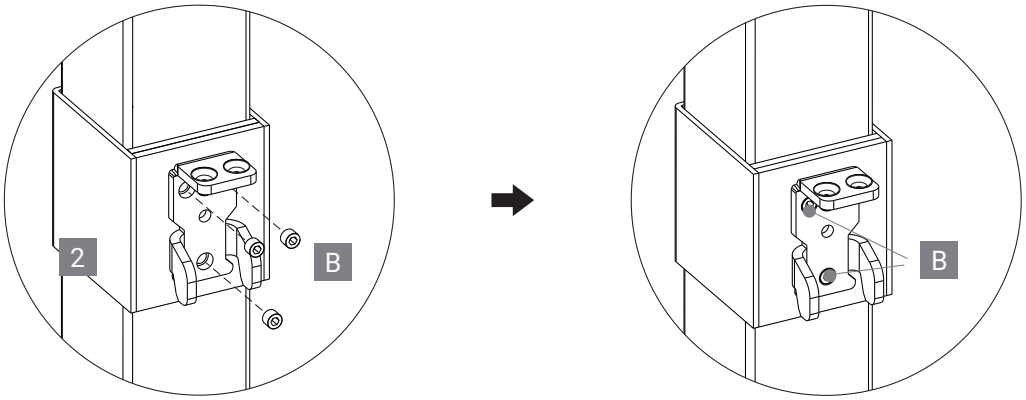

2

8x M6x16

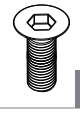

D

4 mm



F

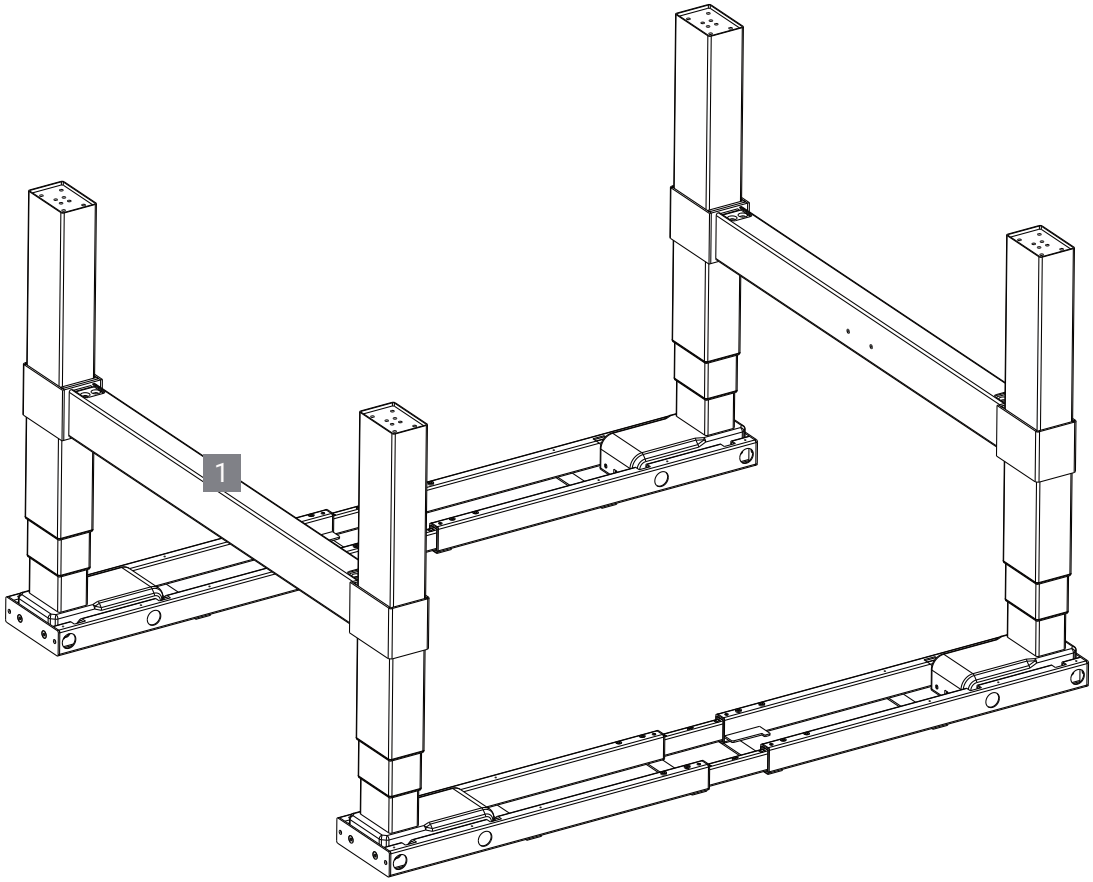

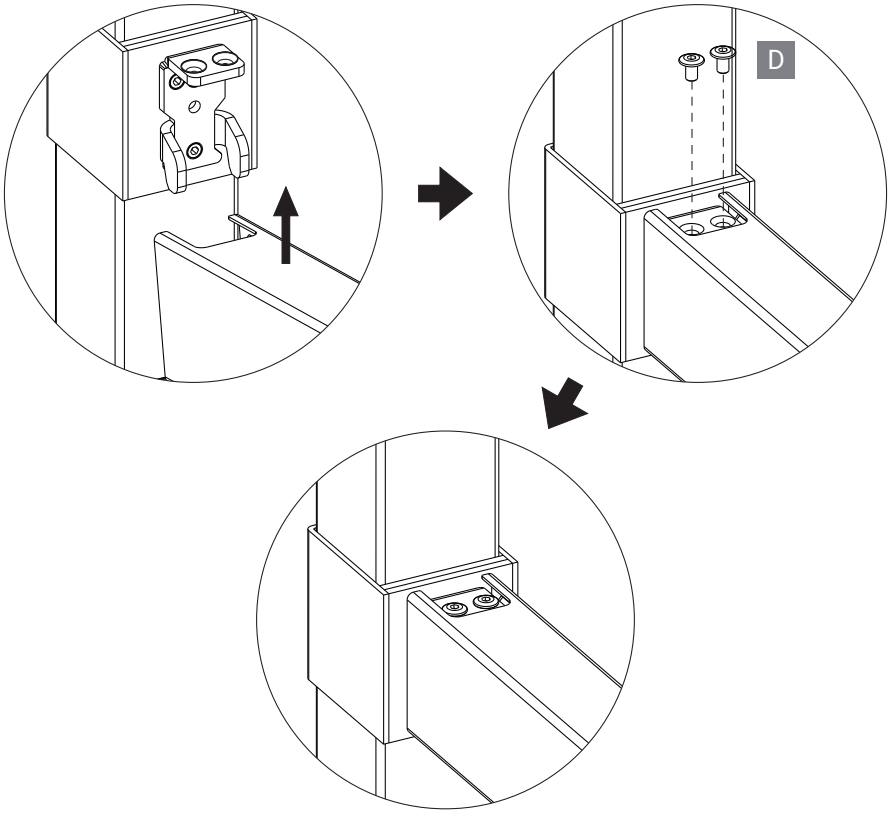

3

a

16x M6x16



4 mm

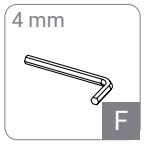

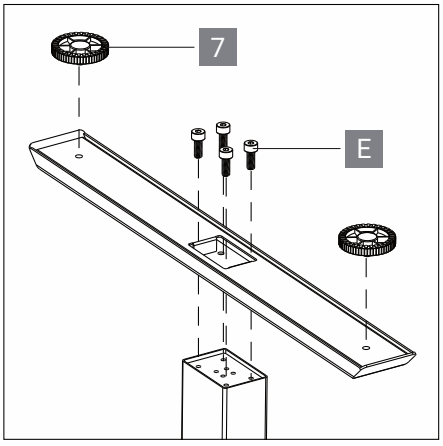

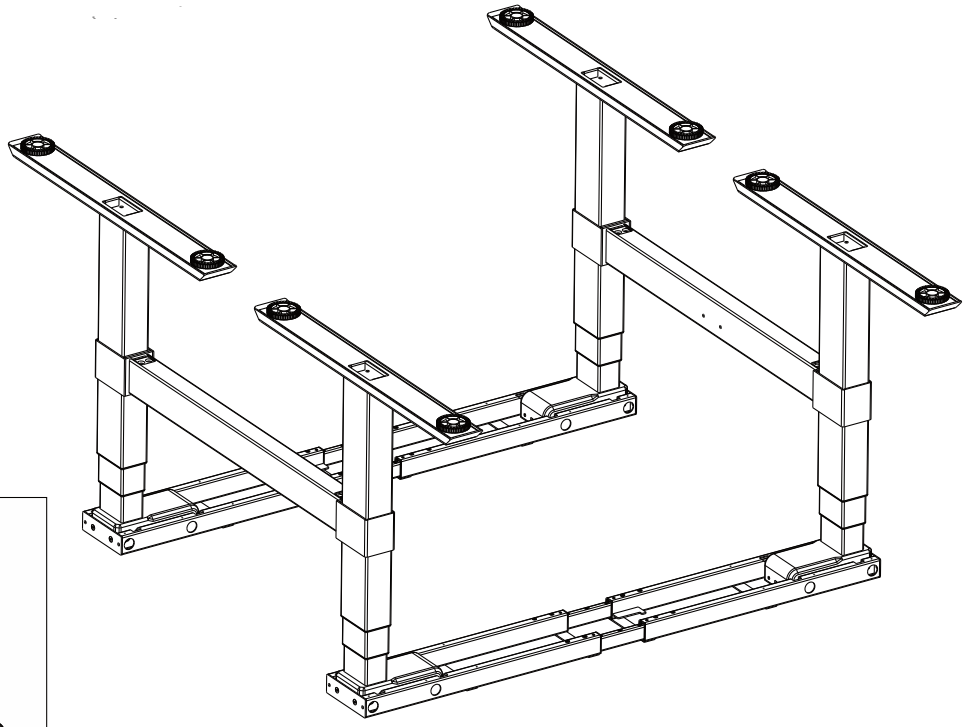

b

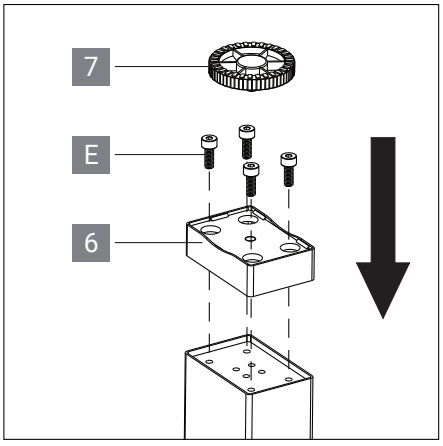

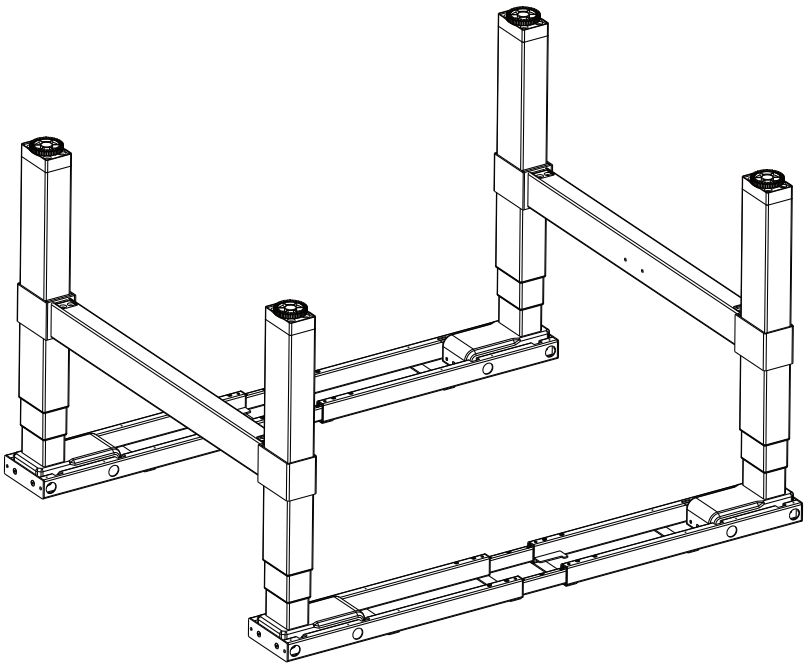

4

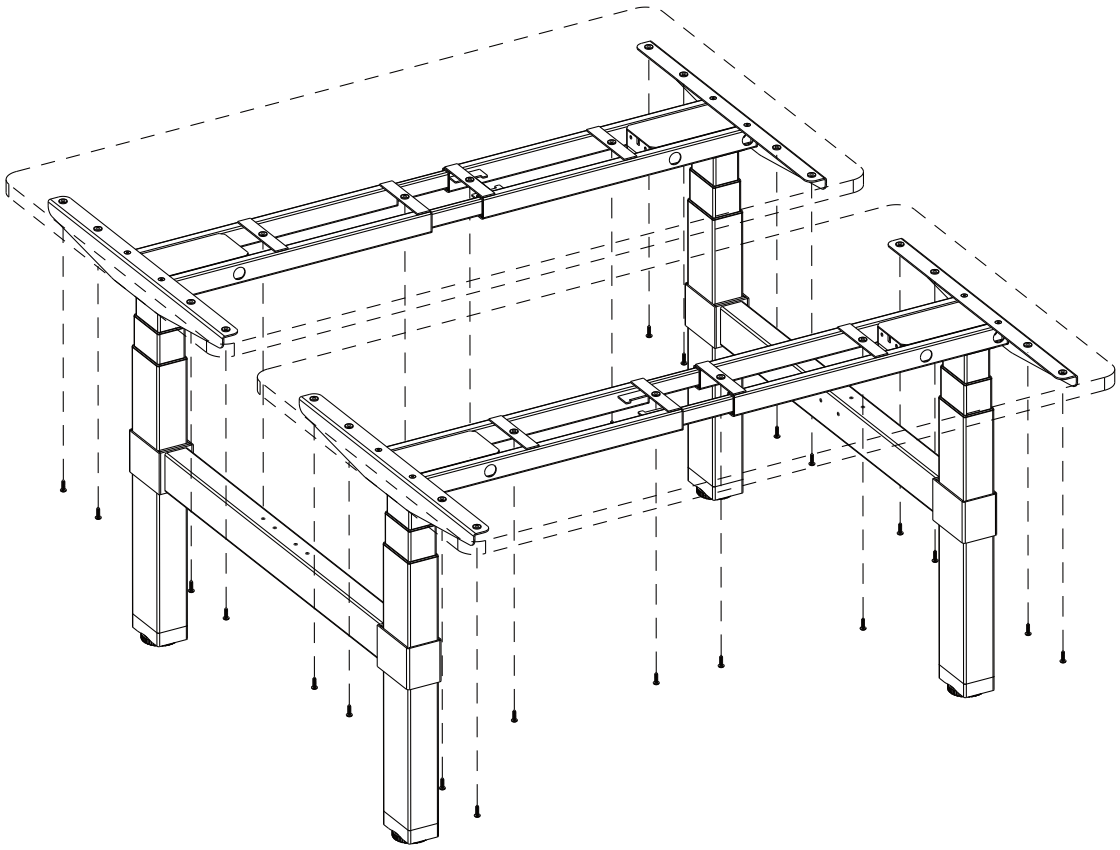

5

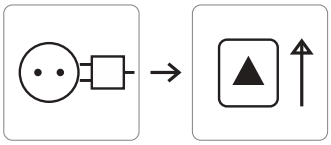

4x M6x12

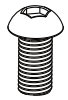

A

4x M6x8



C

4 mm

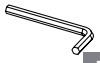

F

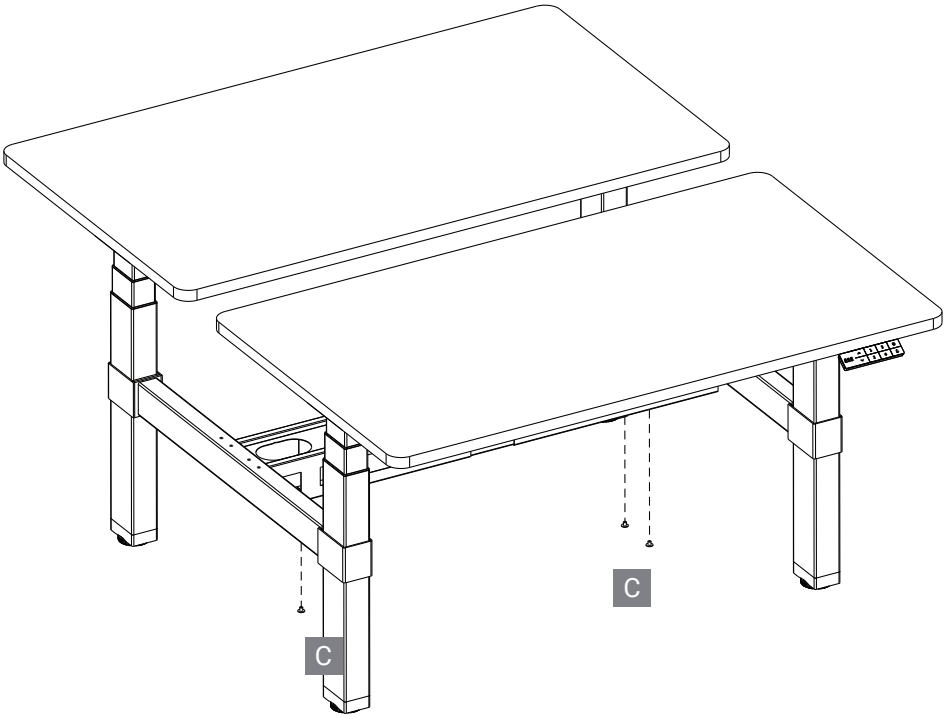

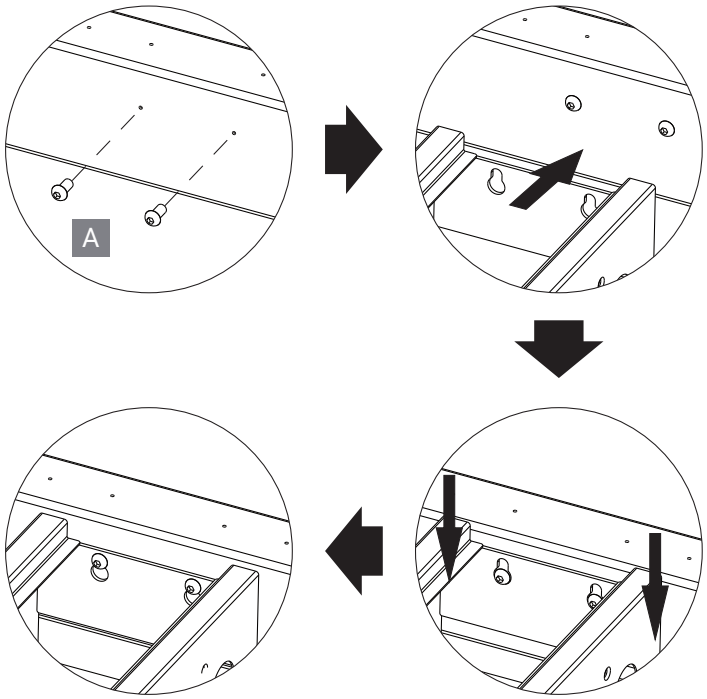

6

8x M6x12

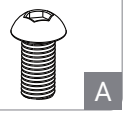

A

4 mm

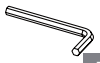

F

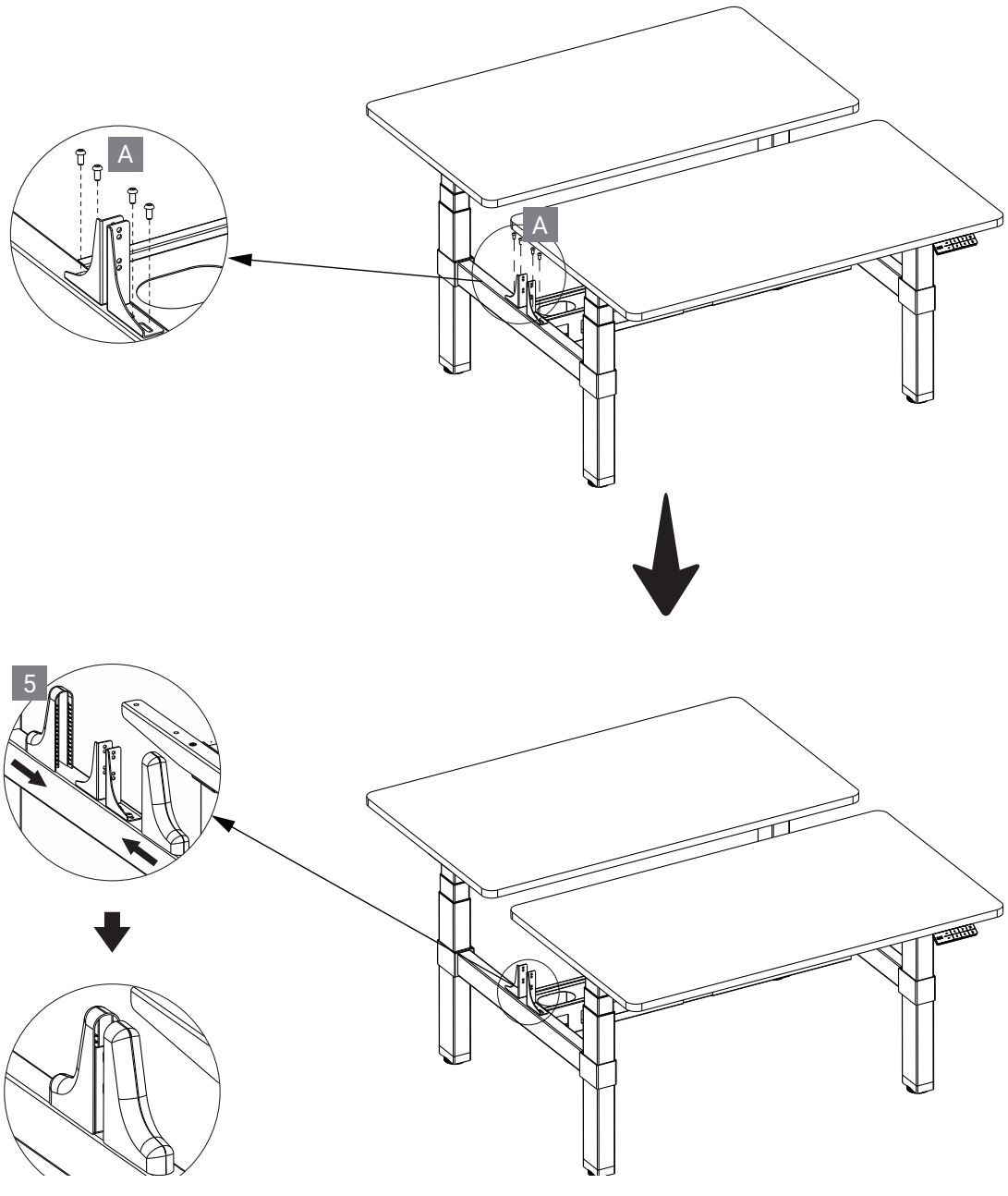

5

DE | Abdeckung erst nach Montage der Trennwand anbringen: Schrauben unten an der Säule leicht lösen, Abdeckung seitlich in die Gestellführung einsetzen, Schrauben wieder festziehen.

EN | Fit the cover only after the screen has been installed: slightly loosen the screws at the bottom of the column, insert the cover into the frame track from the side, retighten the screws.

IT | Montare la copertura solo dopo aver installato il pannello divisorio: allentare leggermente le viti alla base della colonna, inserire lateralmente la copertura nella guida della struttura, serrare di nuovo le viti.

FR | Ne poser le cache qu'après le montage de l'écran : desserrer légèrement les vis au bas de la colonne, insérer le cache latéralement dans la glissière du cadre, resserrer les vis.

NL | Breng de afdekking pas aan na montage van het scherm: schroeven onderaan de kolom iets losdraaien, afdekking van opzij in de geleiding van het frame plaatsen, schroeven vastdraaien.

CZ | Kryt nasaďte až po montáži zástěny: mírně povolte šrouby ve spodní části sloupu, vložte kryt z boku do vedení rámu, šrouby znovu utáhněte.

SE | Montera skyddet först när skärmen har monterats: lossa skruvarna längst ned på pelaren något, sätt in skyddet från sidan i ramens styrning, dra åt skruvarna igen.

RO | Montați capacul numai după instalarea panoului despărțitor: slăbiți puțin șuruburile de la baza coloanei, introduceți capacul lateral în ghidajul cadrului, strângeți din nou șuruburile.

SK | Kryt nasaďte až po montáži zásteny: mierne povoľte skrutky v spodnej časti stĺpa, vložte kryt zboku do vedenia rámu, skrutky opäť utiahnite.

E-PLUS

E-BENCH

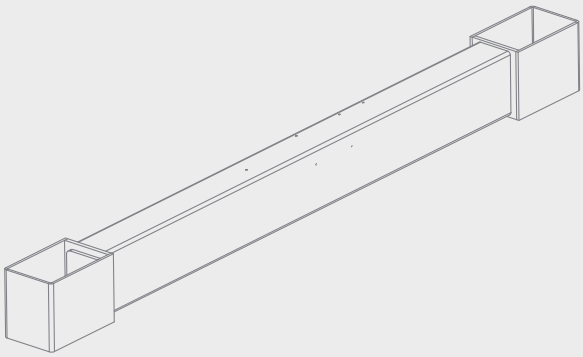

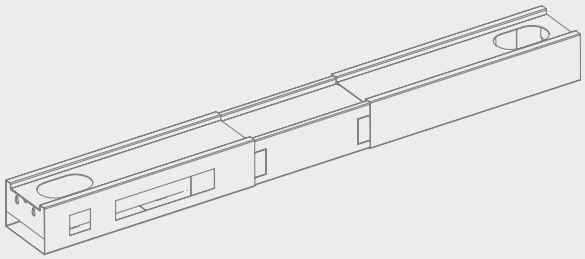

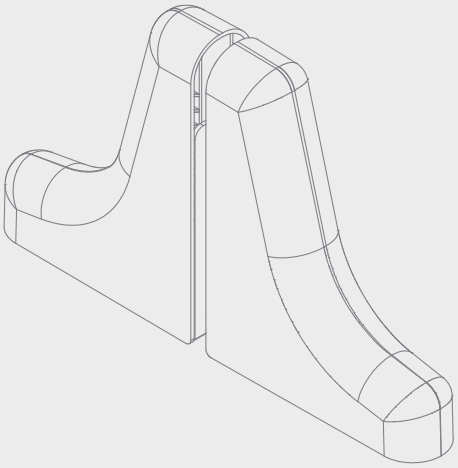

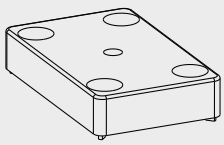

302 138094	302 138101	302 138108	302 138115
302 138150	302 138157	302 138164	302 138171
302 138122	302 138129	302 138136	302 138143
302 137373	302 137380	302 137387	302 137394