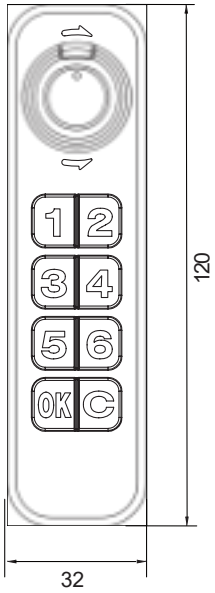

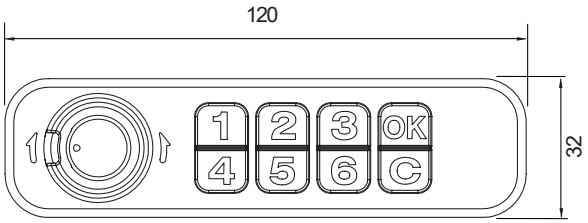

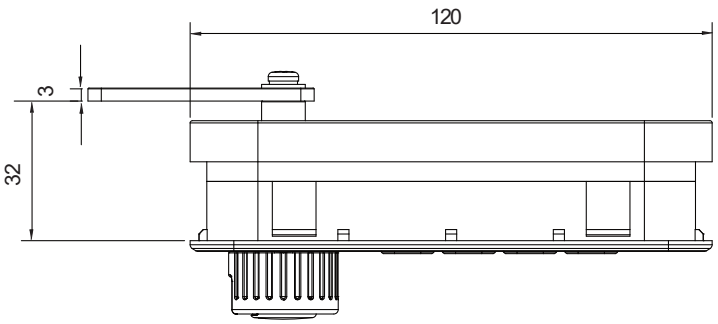

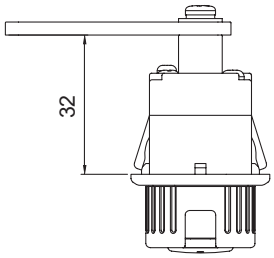

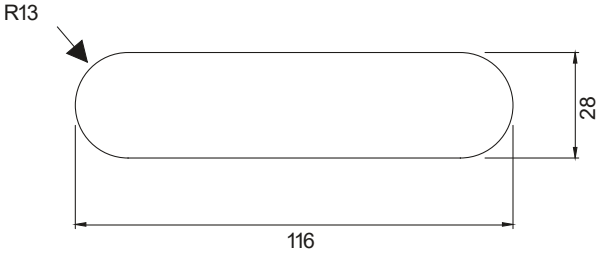

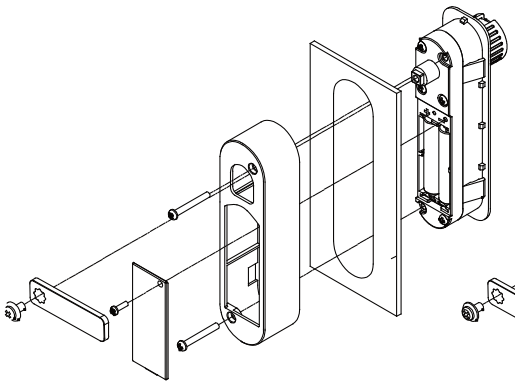

0,8-1,2 mm

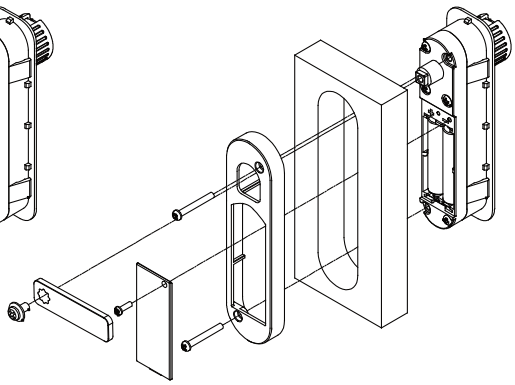

18-22 mm

Index	Änderung / Change	Datum Date	Name	11.12.2024	Datum / Date	Name

BMB

Schutzvermerk zur Beschränkung der Nutzung dieser Unterlage nach DIN 34

All Rights reserved according to DIN 34

Copyright by BMB Beschläge GmbH

Warengruppe/ Article Group: WG 121

Benennung / Name:

NOKY Solo S/P

121 123051 / 121 123394 / 121 123401 / 121 123408 / 121 123415 / 121 123422